Betriebs- und Montageanleitung

Not-Akku an MP 55, 75, 105, 125, 140 und 150 LED-Serie mit Steuerung MS 550

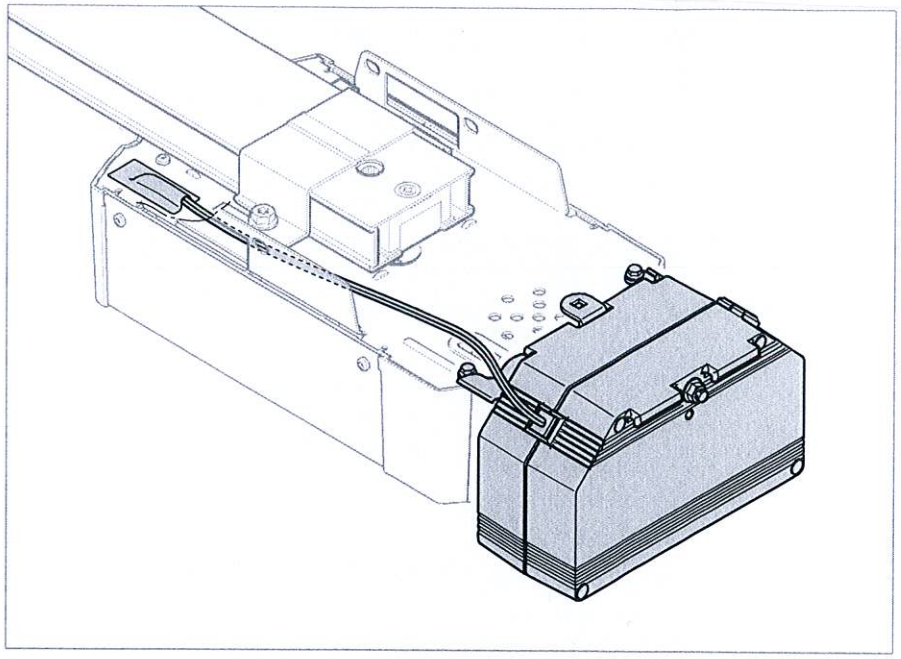

TBS

TORBAU SCHWABEN

Inhaltsverzeichnis

1 Zu dieser Anleitung 3
1.1 Bestimmungsgemäße Verwendung 3
1.2 Mitgeltende Unterlagen 3
2 Lieferumfang 3
3 Produktbeschreibung 3
4 Montage 3
5 Inbetriebnahme 4
6 Lagerung 4
7 Prüfung 4
8 Entsorgung 4
9 Technische Daten 4

..... 55

1 Zu dieser Anleitung

Lesen Sie die Anleitung vollständig durch, sie enthält wichtige Informationen zum Produkt. Beachten und befolgen Sie die Hinweise.

Bewahren Sie die Anleitung sorgfältig auf.

1.1 Bestimmungsgemäße Verwendung

Der Not-Akku HNA 18-3 ermöglicht den Betrieb des Garagentor-Antriebes während eines Netzspannungsausfalls für einen bestimmten Zeitraum.

Während des Akku-Betriebes ist die Antriebsbeleuchtung abgeschaltet.

Nach Netzspannungsrückkehr wird der Not-Akku durch eine integrierte Ladeschaltung wieder auf- und nachgeladen.

1.2 Mitgeltende Unterlagen

Anleitung für Montage, Betrieb und Wartung des Garagentor-Antriebes.

2 Lieferumfang

- Not-Akku HNA 18-3
- Montagematerial
- diese Anleitung

3 Produktbeschreibung

Der Not-Akku wird über eine fest angeschlossene Leitung an die Steuerungsplatine des Garagentor-Antriebes angeschlossen.

4 Montage

Vorbereitungen

1. Antrieb gemäß Einbauanleitung auskuppeln.
2. Netzstecker des Antriebes aus der Steckdose ziehen.
3. Bei Deckenmontage des Not-Akkus den Montageplatz anzeichnen.

Weitergabe sowie Vervielfältigung dieses Dokuments, Verwertung und Mitteilung seines Inhalts sind verboten, soweit nicht ausdrücklich gestattet. Zuwiderhandlungen verpflichten zu Schadenersatz. Alle Rechte für den Fall der Patent-, Gebrauchsmuster- oder Geschmacksmustereintragung vorbehalten. Änderungen vorbehalten.

Montage

▶ siehe **Bilder 1a / 1b**

1. Wenn der Antrieb direkt unterhalb der Decke montiert ist, diesen entsprechend seiner Einbauanleitung abnehmen.
2. Den Not-Akku so an den Antrieb (siehe Bild **1a**) oder an die Decke montieren (siehe Bild **1b**), dass die gelbe LED sichtbar ist.

Anschluss

1. Kabelbuchse des Not-Akkus in den entsprechenden Stecker des Antriebes stecken (siehe Bild **2a / 2b**). Es ist auf die richtige Polung zu achten. Bei Verpolung ist ein korrekter Betrieb des Not-Akkus nicht möglich, er kann dabei beschädigt werden.
2. Abdichtung anbringen (siehe Bild **2a**)
3. Den demontierten Antrieb wieder entsprechend der Einbauanleitung montieren.

5 Inbetriebnahme

1. Antrieb entsprechend der Einbauanleitung wieder einkuppeln.
2. Netzstecker des Antriebes in die Steckdose stecken.
3. Die LED am Not-Akku (siehe Bild **1a1 / 1b1**) signalisiert
   a. LED orange: Netzspannung vorhanden, zyklischer Ladevorgang.
   b. LED grün: keine Netzspannung, Betrieb des Antriebes über Not-Akku.

6 Lagerung

Ist der Not-Akku nicht an dem Garagentor-Antrieb angeschlossen, sollte er nicht länger als 1 Monat ungeladen bleiben.

7 Prüfung

Die erste Prüfung des Not-Akkus sollte erst nach Beendigung des vollständigen Ladevorgangs (min. 48 h) durchgeführt werden.

HINWEIS

Um die Betriebssicherheit zu gewährleisten, überprüfen Sie den Not-Akku alle 3 Monate auf seine Funktion.

1. Ziehen Sie den Netzstecker des Antriebes aus der Steckdose.
2. 2 – 3 vollständige Torfahrten durchführen (Der Garagentor-Antrieb fährt eventuell mit reduzierter Geschwindigkeit und ohne Beleuchtung).
3. Stecken Sie den Netzstecker des Garagentor-Antriebes wieder in die Steckdose.

8 Entsorgung

Elektro- und Elektronik-Geräte sowie Batterien dürfen nicht als Haus- oder Restmüll entsorgt werden, sondern müssen in den dafür eingerichteten Annahme- und Sammelstellen abgegeben werden.

Verbrauchte Blei-Akkus dürfen nicht mit anderen Batterien vermischt werden, um die Verwertung nicht zu erschweren. Die jeweiligen nationalen Nachweispflichten der verbrauchten Akkus sind zu überprüfen.

9 Technische Daten

Akkus:	2 × 12 V; 2,2 Ah
Ladedauer:	max. 48 h
Statusanzeige:	LED (grün/orange)
Überbrückungszeit bei Netzausfall:	ca. 18 h bis zu 5 Torzyklen mit vollständig geladenem Akku und ohne angeschlossenem Zubehör
Lebensdauer der Akkus:	ca. 3 – 5 Jahre
Temperaturbereich:	– 15 °C – +45 °C

TBS
TORBAU SCHWABEN

Anschluss Not-Akku an MP 55,75,105, 125, 140 und 150 LED-Serie mit Steuerung MS 550

Hinweis:
Die Laufgeschwindigkeit in Aufrichtung muss auf Normalgeschwindigkeit eingestellt sein
=> Menü 3 = 1

Notice:
The high-speed-opening must be deactivated
=> Menu 3 = 1

Remarque:
La vitesse de l'ouverture doit être réglée à vitesse normale
=> Menu 3 = 1

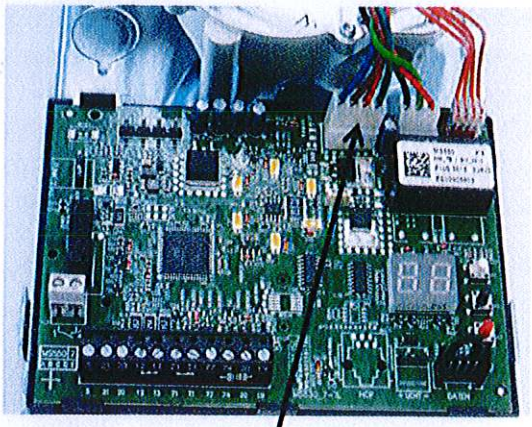

1 Zuleitung vom Schaltnetzteil abziehen
Disconnect the power supply from the transformer
Débrancher l'alimentation du transformateur

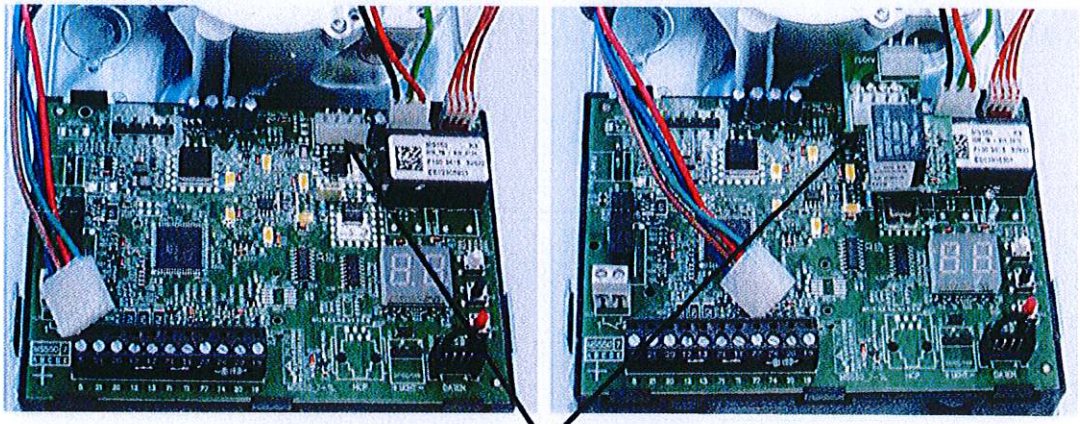

2 Die Zusatzplatine auf den freien Steckplatz stecken
Connect the circuit board to free slot
Brancher la platine supplémentaire dans le logement libre

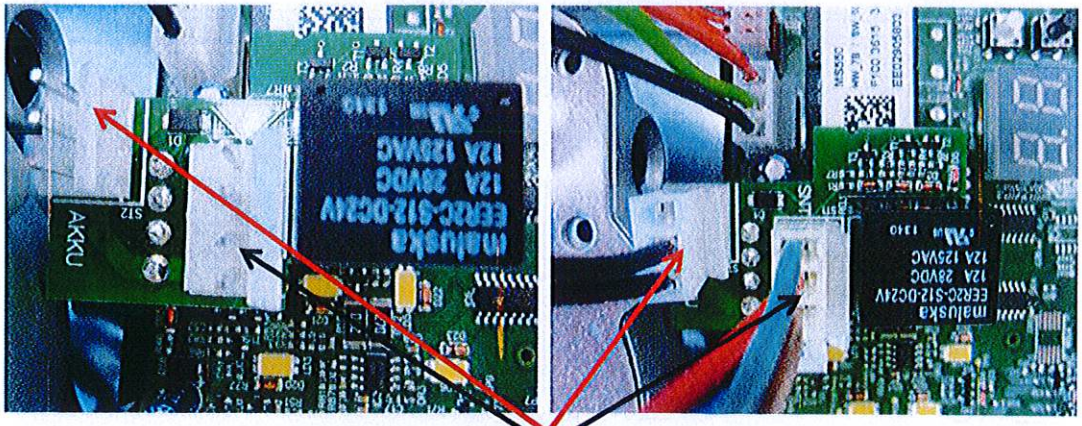

3 Die Anschlussleitungen vom Schaltnetzteil und Not-Akku auf den entsprechenden Steckplatz stecken.
Connect the power supply from the transformer and from the battery back-up to the matching slots.
Brancher l'alimentation du transformateur et de l'accu d'urgence dans les logements correspondants.

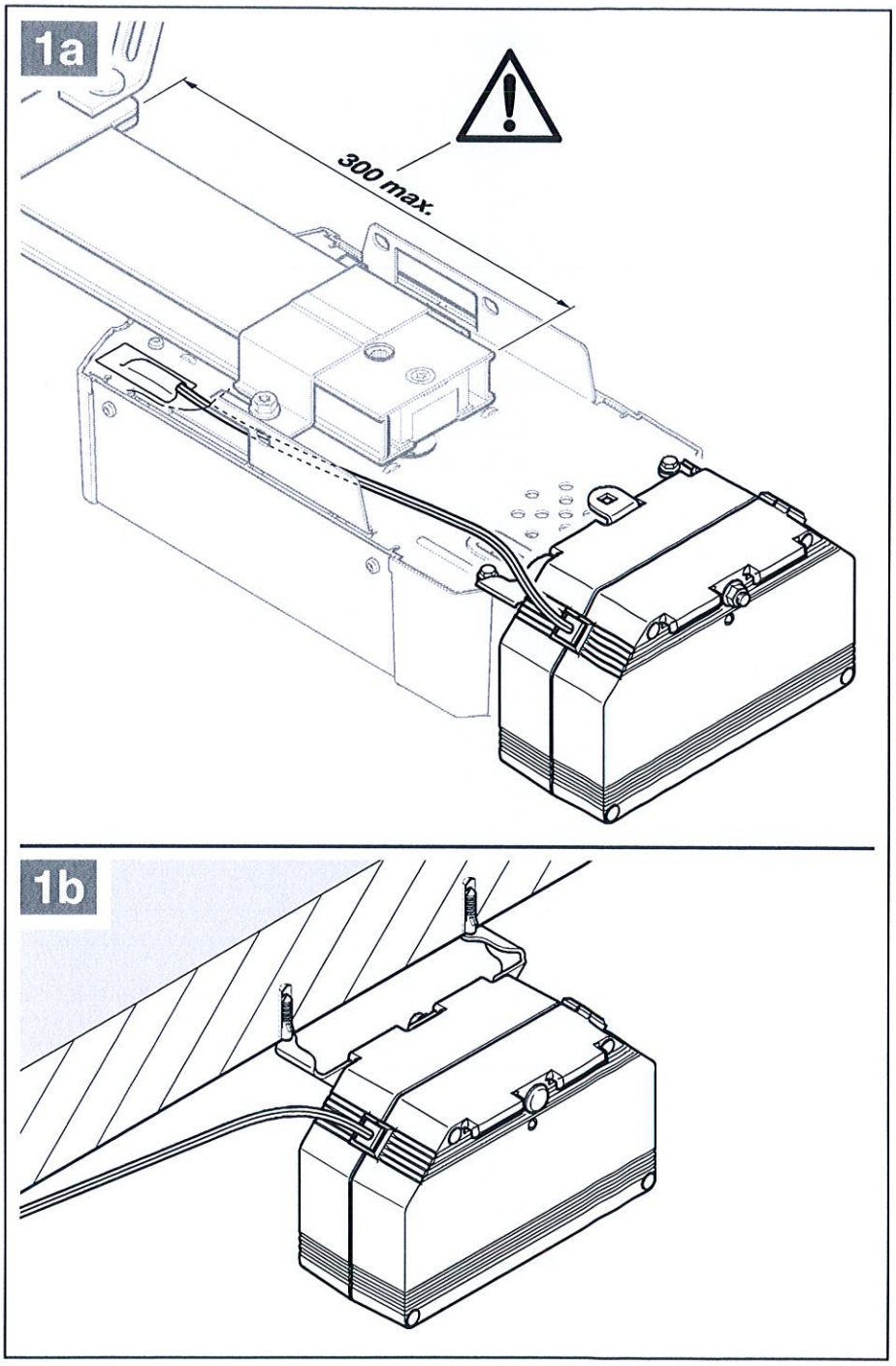
1a
300 max.
1b

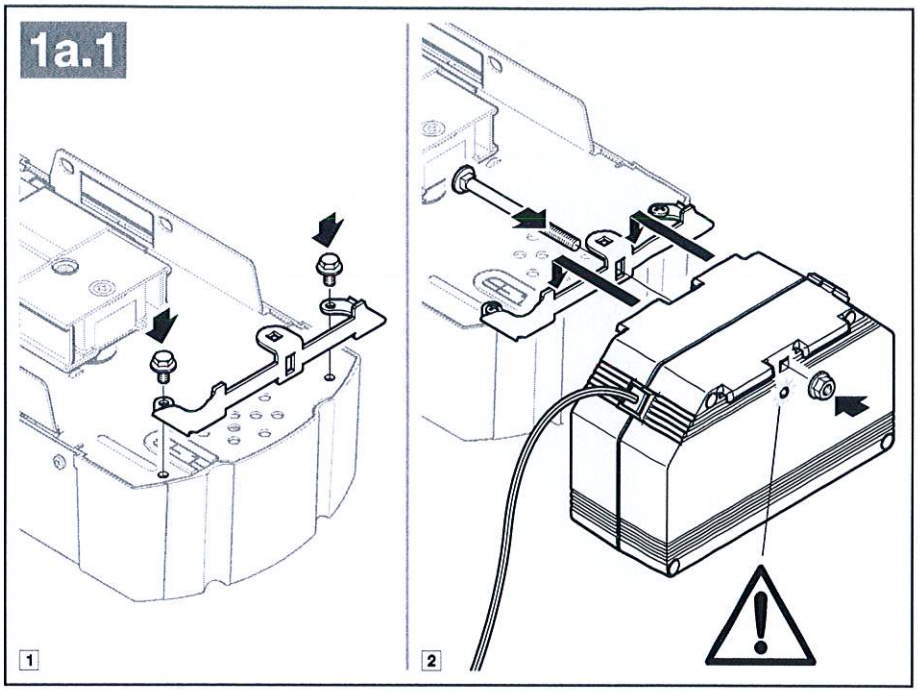
1a.1
1
2

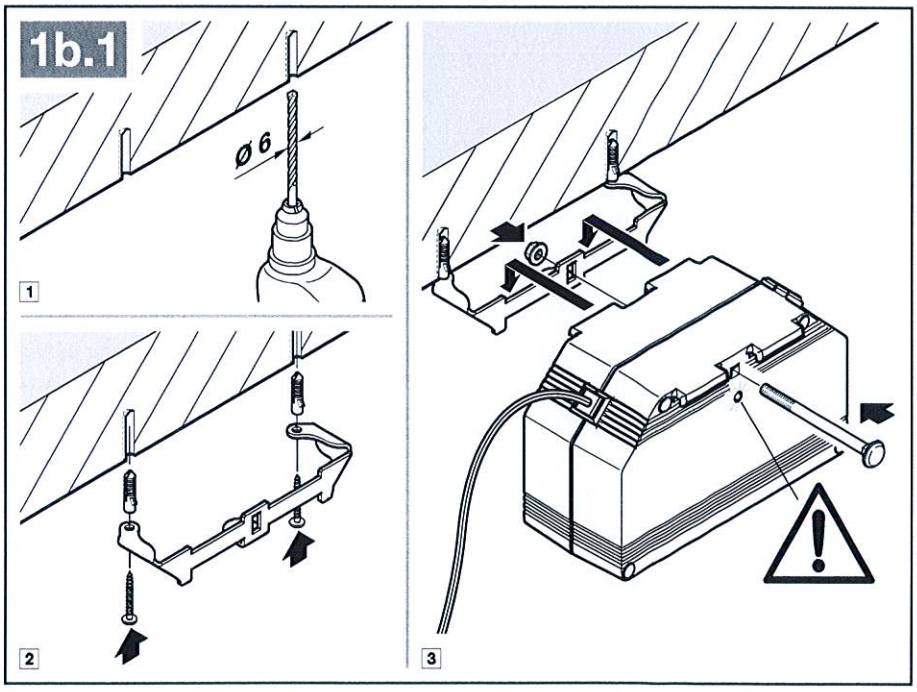
1b.1
Ø 6
1
2
3

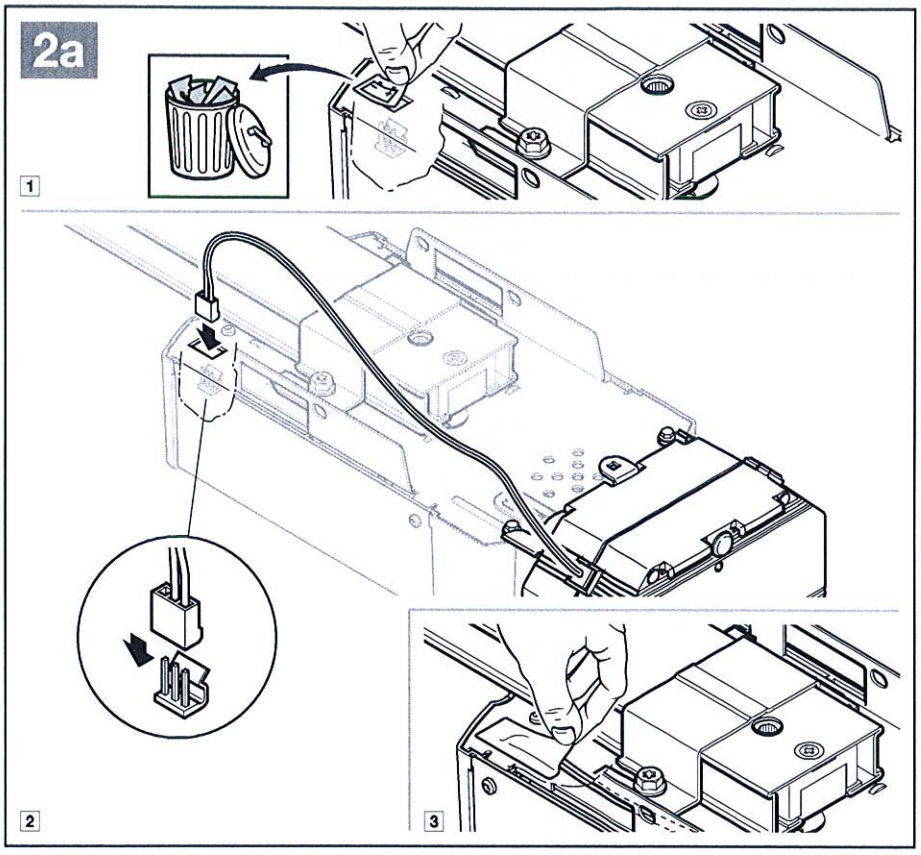
2a
1
2
3

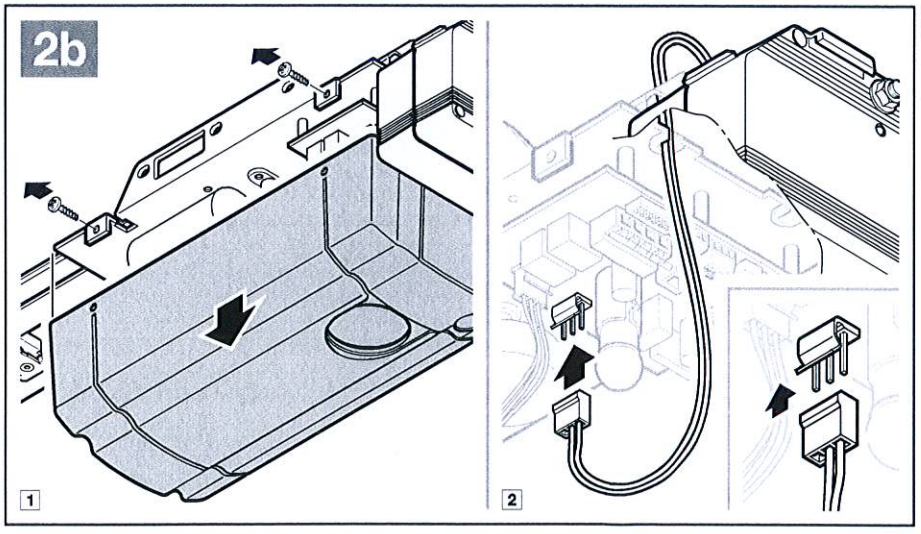
2b
1
2