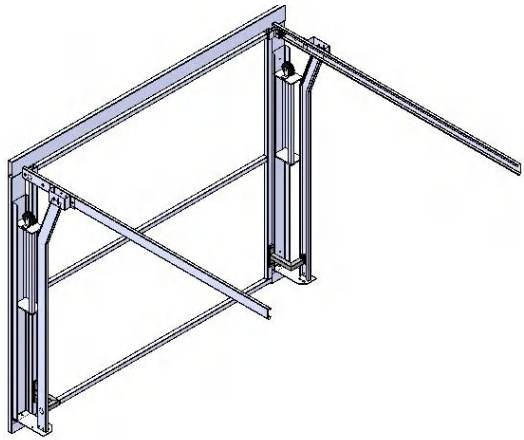

Montageanleitung

Kipptor
(Tiefgaragentor)

Serie

TT 100 Kompakt S

Technische Änderungen vorbehalten
2024/01/31

Inhaltsverzeichnis

Allgemeines 3

Grundlegende Sicherheitshinweise 4

Spezielle Sicherheitshinweise 5

Lieferung und Montage 6

Inbetriebnahme und Betrieb 8

Allgemeines

Sehr geehrter Kunde,

wir freuen uns darüber, dass Sie sich für ein Garagentor aus dem Hause TBS entschieden haben.
Das Tor entspricht den neuesten Sicherheitsvorschriften (Richtlinien und EN-Normen).

- Tor und Antrieb sind geprüft
  - Keine aufwendigen Kraftmessungen vor Inbetriebnahme
- Sichere Kraftbegrenzungseinrichtung und Einhaltung von Sicherheitsabständen
  - Vermeiden von Quetsch- und Scherstellen
- Flügelgewichtsausgleich durch Gegengewichte
  - Sicherung gegen Absturz
- Serienmäßige Sicherheitskontaktleiste (Optosensoren)

Diese Montageanleitung ist ein wichtiger Bestandteil des Tores, bitte bewahren Sie diese stets sorgfältig auf.
Bitte beachten Sie die Hinweise in der Montageanleitung, sie geben Ihnen wichtige Informationen für den täglichen Gebrauch.

Wir wünschen Ihnen viel Freude mit unserem Tor. Sollte es trotzdem einmal Probleme, Fragen oder auch Anregungen zum Tor geben, wenden Sie sich bitte an uns oder Ihren Fachhändler.

Grundlegende Sicherheitshinweise

Wichtig!

Dieses Kipptor entspricht den derzeit gültigen Richtlinien und EN-Normen.
Ein unsachgemäßer Gebrauch kann zu Verletzungen an Personen, Tieren und Sachen führen.
Lesen Sie die Montageanleitung aufmerksam durch, bevor Sie Ihr Kipptor in Betrieb nehmen. Dadurch schützen Sie sich und vermeiden Schäden an der Anlage.
Bewahren Sie die Montageanleitung sorgfältig auf.

Bestimmungsgemäße Verwendung

Das Kipptor ist für den Einbau in Garagen im Zugangsbereich von Personen und hauptsächlich zur Nutzung als sichere Zufahrt für Fahrzeuge, begleitet von Personen, in Wohnbereichen vorgesehen.
Bestimmungsgemäße Verwendung ist zum Beispiel auch:

- beachten der Montage- bzw. Bedienungsanleitung
- das Tor nur im sicherheitstechnisch einwandfreien Zustand betreiben
- den Torflügel nur lastfrei öffnen und schließen
- Reparaturen und Wartungen am Tor nur durch Hersteller oder Fachfirmen durchführen zu lassen.
- Jährliche Überprüfung der Toranlage veranlassen

Der Hersteller kann nicht für Schäden verantwortlich gemacht werden, die durch nicht bestimmungsgemäße Verwendung, falsche Bedienung oder Nichtbeachtung der Sicherheits-hinweise verursacht wurden.

Das Kipptor ist für den gewerblichen und privaten Bereich mit elektrischem Torantrieb hergestellt und abgestimmt worden. Je nach Einsatzbereich und Steuerungstyp muss eventuell noch zusätzlich eine Sicherheitseinrichtung (z.B. Lichtschranke) angebracht werden (siehe hierzu Technische Beschreibung Torantrieb).

Spezielle Sicherheitshinweise

Die Gegengewichte unterliegen praktisch keinem Verschleiß. TBS verwendet nur hochwertiges Material, daher ist ein Auswechseln der Seile erst nach ca. 500000 Bewegungen (250000 Zyklen) vorzunehmen.

Versuchen Sie nicht, die Seile selbst auszuwechseln, wenn Sie über keine Sachkunde verfügen. Sie bringen sich und andere Personen, Tiere oder Sachen in Gefahr.

Wichtig!

Jede Beschädigung am Garagentor und am Torantrieb erfordert eine vollständige Überprüfung durch eine Fachkraft.
Reparaturen dürfen nur von Fachkräften vorgenommen werden, da durch unsachgemäße Reparaturarbeiten erhebliche Gefahren für Sie entstehen können.
Arbeiten an der Elektrik / Elektronik dürfen nur von Elektrofachkräften durchgeführt werden.

Lieferung und Montage

Ihr Kipptor samt allem Zubehör wird von Fachkräften (geschulten Monteuren) angeliefert. Bitte gehen Sie Punkt für Punkt nach der nachfolgenden Anleitung vor. Bei Fragen oder Unklarheiten steht Ihnen unsere Serviceabteilung zur Verfügung.

Zubehör
Prüfen Sie die Vollständigkeit aller mitgelieferten Teile (gem. Teileliste)

1.
Stellen Sie Ihr Tor (Bild 1) in die Öffnung und überprüfen das vorhandene Öffnungsmaß mit der tatsächlichen Torgröße. Vermitteln Sie das Tor in der Öffnung, so dass seitlich derselben Abstände vom Außenrahmen zum Mauerwerk sind.
Beachten Sie, dass die Unterkante vom Torrahmen 55 mm Abstand zum fertigen Fußboden haben muss (Bild 2).

2.
Befestigen Sie die beiden Winkel (60/60/140 mm) seitlich am Mauerwerk (Bild 3). Beachten Sie, dass das Maß 30 mm vom Torrahmen zum Winkel exakt eingehalten wird. Auch das Maß 100 mm von Oberkante Fertigfußboden bis Oberkante Winkel sollte eingehalten werden. Die Toleranz hierbei beträgt +- 10 mm.

3.
Nun schrauben sie die Befestigungsplatte für die senkrechten Führungsschienen an den montierten Winkel (Bild 4).

4.
Als nächstes müssen die Halterungsbleche (50/137/30/1900 mm) für die Gewichtsverkleidungen an der vorhandenen Leibung links und rechts montiert werden. Beachten Sie bitte, dass diese senkrecht ausgerichtet sind und wie in Bild 5 der Schenkel 50 mm nach aussen zeigt.

5.
Als nächstes werden die waagrechten Laufschienen montiert (Bild 6). Dazu die Laufschienenhalterungen mit den Seilhalteschrauben an der Laufschiene befestigen. Laufschiene unterbauen, dass diese waagrecht in der Horizontalen liegen. Laufschienen vorne am Mauerwerk befestigen.

6.
Laufschienenhalter mittig an die waagrechte Laufschiene befestigen (Bild 6). Senkrechte Führungsschiene an die Laufschienenhalterung provisorisch befestigen und die Länge unten an der Halteplatte -20 mm festlegen. Die Führungsschiene kürzen und mit Rostschutz behandeln (diese Schienen sind standardmäßig länger gefertigt und müssen vor Ort angepasst werden). Zusätzlich müssen die Bohrungen für den Haltewinkel gebohrt werden. Dazu Haltewinkel (60/60/100 mm) als Schablone zum Anzeichnen der Bohrungen verwenden.

7.
Führungsarme links und rechts an die angeschweißten Halteplatten anschrauben. Senkrechte Führungsschiene montieren. Haltewinkel unten so montieren, dass die Langlöcher nach oben zeigen.
Torflügel so ausrichten, dass dieser oben und unten denselben Abstand zum Mauerwerk hat.

8.
Obere Seilrollen an den vorgesehenen Bohrungen mit den seilrollenschrauben befestigen. Gewichtskasten auf die Befestigungsplatte stellen und mit mindestens 40 mm Unterlagen versehen. Danach das Seil einziehen. Die seillänge so ablängen, damit pro Seil noch genügend Platz vorhanden ist, damit je Seil 3 Seilklemmen im Abstand von 10 mm angebracht werden können.
ACHTUNG: Alle 4 Seile müssen gleich lang sein

9.
Gewichtskästen mit Gewichtsmaterial füllen (jede Seite gleichmäßig), bis das Gewicht des Torflügels ausgeglichen ist. Torflügel öffnen und waagrechte Schienen ausrichten. Dazu die Diagonale messen und zusätzlich die horizontale vorne und hinten

ausgleichen. Waagrechte Laufschienen an der Decke befestigen (je 1x senkrecht und 1x in die Schräge (wenn möglich 45°)).

10.
Den Torlauf nochmals überprüfen, ggf. mit dem Gewichtsmaterial nachjustieren. Verkleidungsbleche außen links und rechts montieren. Unten mit einem Winkel (40/40 mm) zusätzlich befestigen. Nun die inneren Verkleidungsbleche montieren.

11.
Anschlagpuffer an den senkrechten Führungsschienen links und rechts oben so montieren, dass beim geöffneten Tor die Durchfahrtsmaße vorne und hinten gleich sind.

12.
Die Gummileiste unten in die Führungsschiene einziehen, so dass die Schräge von der Leiste nach innen zeigt. Danach die beiden Optosensoren einführen und anschließen (siehe Betriebsanleitung Antrieb).

Inbetriebnahme und Betrieb

Erstinbetriebnahme

Die Inbetriebnahme darf nur durch einen Sachkundigen vorgenommen werden. Die Inbetriebnahme ist schriftlich im Prüfprotokoll zu bestätigen. Siehe dazu Prüfprotokoll unter Kapitel „Prüfen/Warten“.
Der für die Gesamtanlage „Tor“ verantwortliche Monteur (Einbauer) muss die Inbetriebnahme bestätigen. Durch das Ausfüllen der Zusatzerklärung zur Montage und dem Anbringen der CE-Kennzeichnung (beim Typenschild) wird die Einhaltung der Bauproduktenverordnung dokumentiert.
Die jährliche vorgeschriebene Überprüfung übernehmen wir auf Wunsch für Sie. Gerne informieren wir sie auch über einen Wartungsvertrag.

EG-Einbauerklärung

im Sinne der EU-Bauproduktenverordnung 305/2011

Der Hersteller
Torbau Schwaben GmbH
Enzianstrasse 14
88436 Oberessendorf

erklärt hiermit:

Das Schwingtor **Typ: TT 100 Kompakt S**

Fabr.-Nr.: s. Typenschild Baujahr: s. Typenschild

entspricht u.a. folgenden EU-Richtlinien:
305/2011 Bauproduktenverordnung

Erstprüfungen nach System 3, ZA.2.2 der DIN EN 13241 wurden durchgeführt.
Berichte der Erstprüfungen liegen vor.

Wir verpflichten uns, diese Unterlagen den Behörden auf begründetes Verlangen, in elektronischer Form zu übermitteln.

Insbesondere wurden die europäischen Normen:

DIN EN 13241 Tore-Produktnorm

DIN EN 12604 Mechanische Aspekte; Anforderungen u. Klassifikation

angewandt.

Oberessendorf, 31.01.2024

F. Landthaler
Geschäftsführer

Hinweis:
Die Inbetriebnahme der Toranlage bleibt so lange untersagt, bis die für die Gesamtanlage „Tor“ verantwortliche Firma durch das Ausstellen der Leistungserklärung und das Anbringen des CE-Zeichens bestätigt hat, dass die Bestimmungen der Richtlinie 2006/42/EG eingehalten werden.

Montageanleitung TT 100 Kompakt S

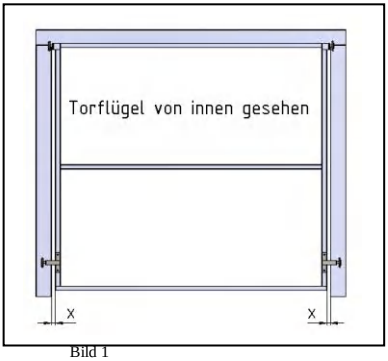

Bild 1

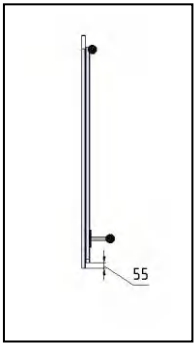

Bild 2

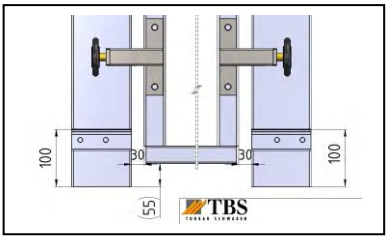

Bild 3

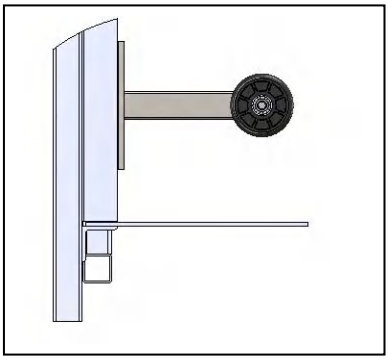

Bild 4

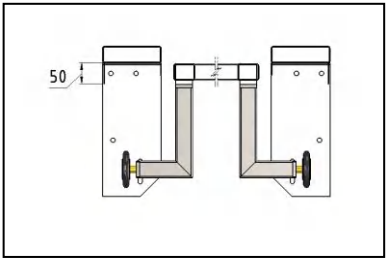

Bild 5

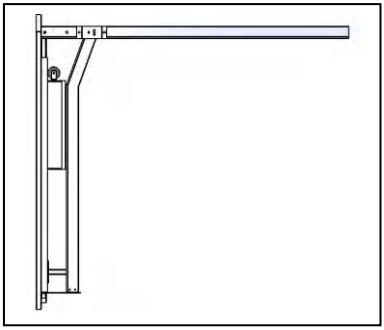

Bild 6

Montageanleitung TT 100 Kompakt S

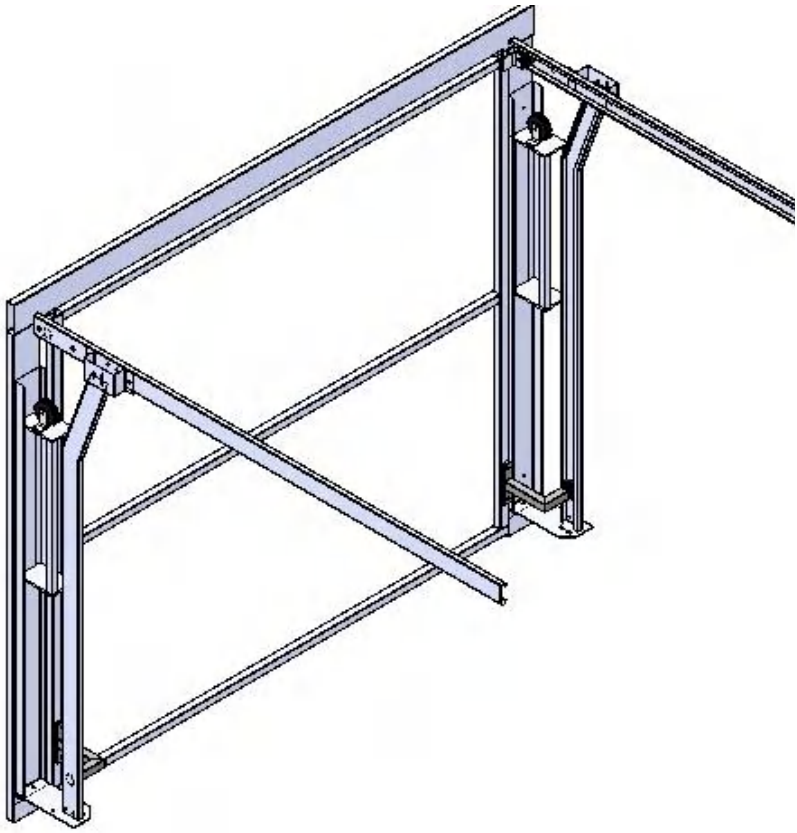

Wichtig:
Da es sich bei Ihrem Garagentor um ein hochwertiges Einzelteil handelt, setzen wir zur fachgerechten und sicheren Montage ein notwendiges handwerkliches Geschick und eine Werkzeug-Standardausrüstung voraus.
Möchten Sie die Montage durch unser Fachpersonal ausführen lassen, sprechen Sie uns an.

Bei Fragen oder Anregungen sind wir gerne für Sie da.

TBS

Torbau Schwaben GmbH
Enzianstrasse 14
88436 Oberessendorf
Tel: 07355 / 93100
Mail : kontakt@torbau-schwaben.de
www.torbau-schwaben.de